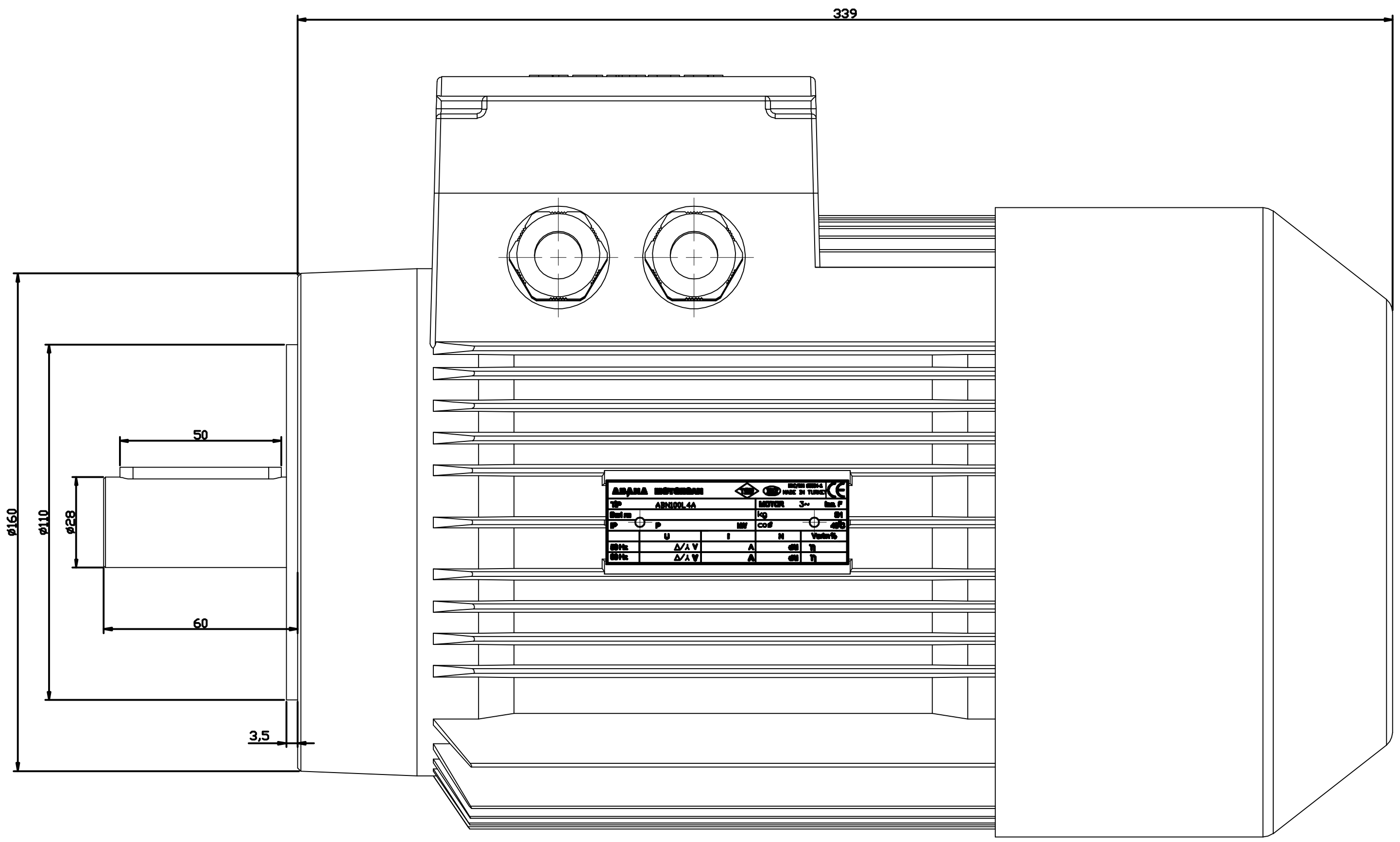

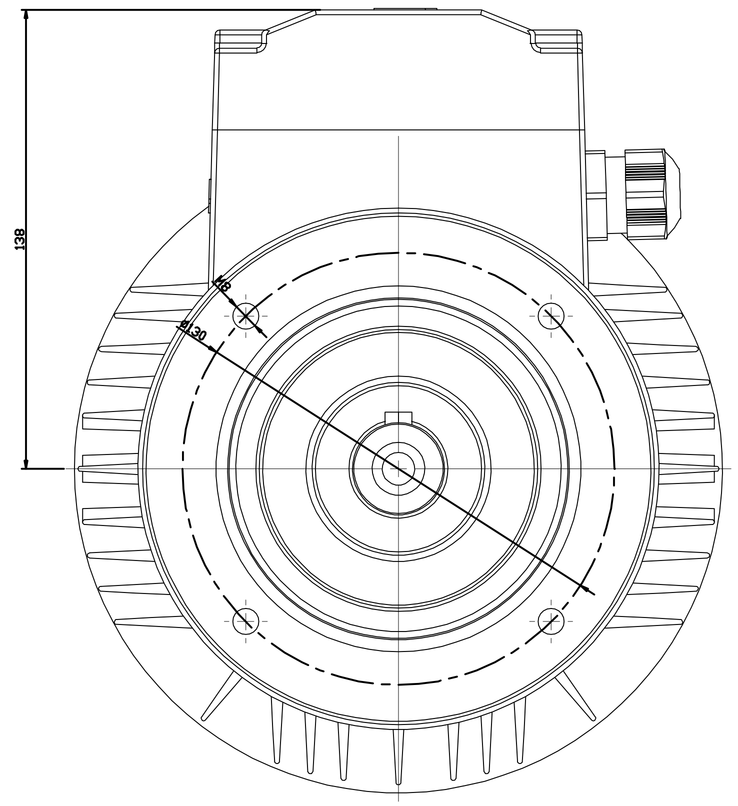

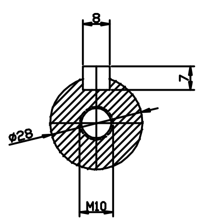

NO | ADET | PARÇA ADI | MALZEME | STANDART | AÇIKLAMA

YÜZEY KALİTELERİ: DIN ISO 1302

TEMEL TOLERANSLAR: DIN ISO 268 / IT12

UZUNLUK mm	DAN	..	3	6	10	18	30	50	80	120	180	250	315	400	500	630	800	1000	1250	1600	2000	2500
	KADAR	3	6	10	18	30	50	80	120	180	250	315	400	500	630	800	1000	1250	1600	2000	2500	3150
TOLERANS mm		0.1	0.12	0.15	0.18	0.21	0.25	0.3	0.35	0.4	0.46	0.52	0.57	0.63	0.7	0.8	0.9	1.05	1.25	1.5	1.75	2.1

SİPARİŞ KODU:

ÖLÇEK: 1:1

MALZEME: 1040

ADET: 1

AĞIRLIK: ...KG

2015	TARİH	İSİM	İMZA
ÇİZEN	27.01	H.MERİÇ	
KONTROL			
ONAY	27.01	A.ÇAKIR	

BÖLÜM: TEKNİK BÜRO

PARÇA ADI: 100 L4A B14 MONTAJ RESMİ

CAD

KULL. YER:

PARÇA NO: ----

BULUNDUĞU YER: BULLYER1 TAL. İM. BULLYER2

A1

SAYFA 1-1

ARANA

İŞARET | DEĞİŞİKLİKLER | TARİH | İSİM

REVİZYON NO: 0