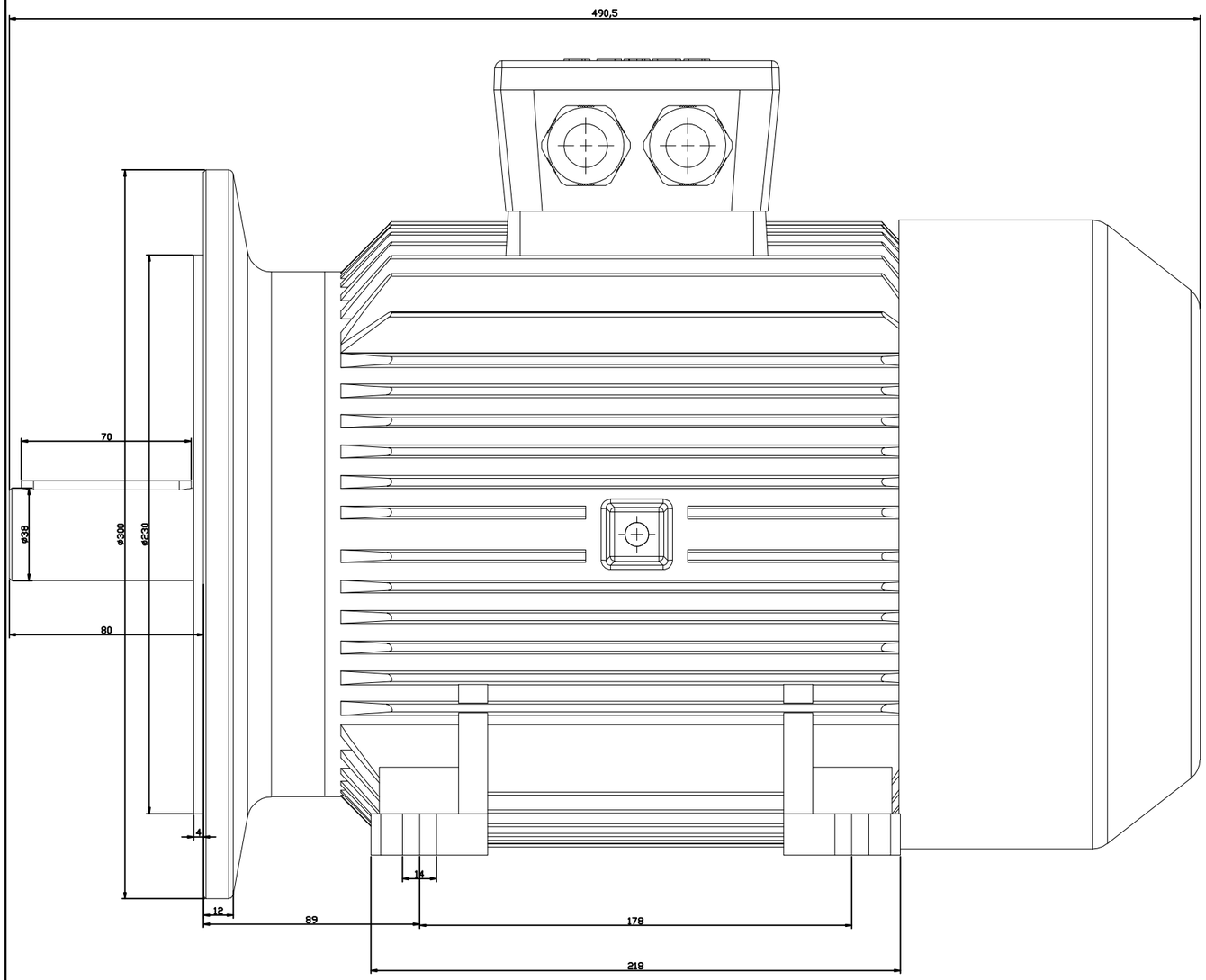
490,5
70
ø38
ø300
ø230
80
4
14
12
89
178
218

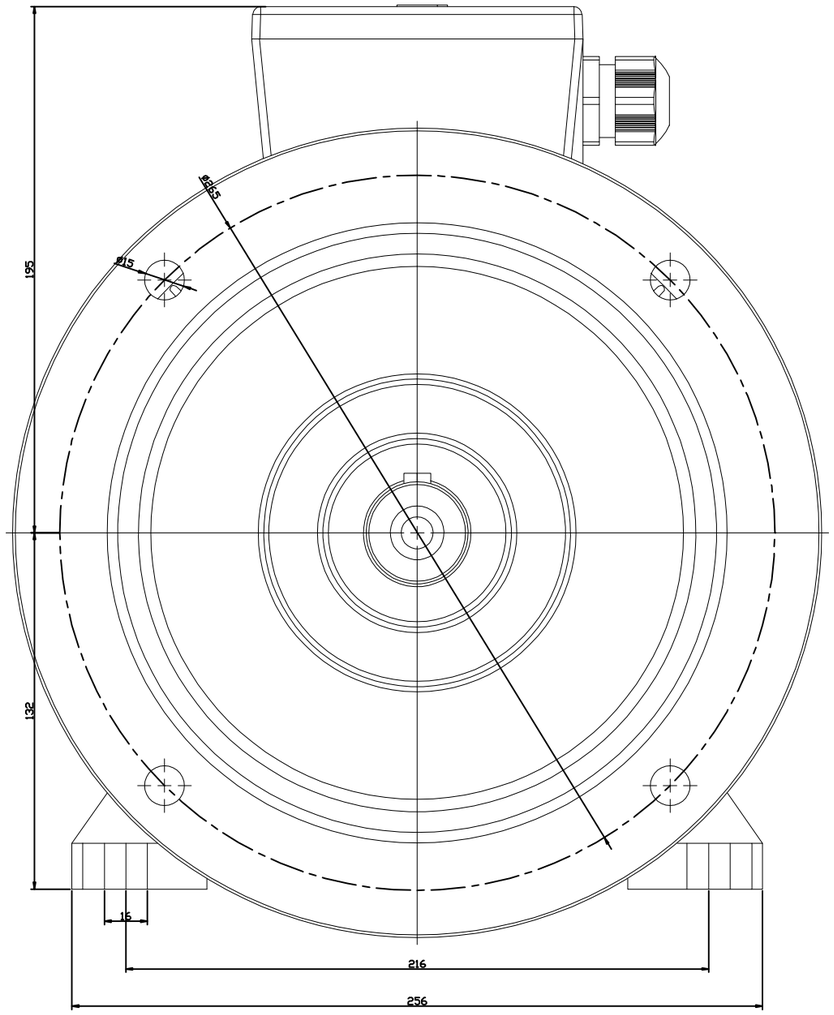
195
ø265
ø15
132
16
216
256

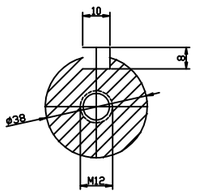
10
8
ø38
M12

| | | |