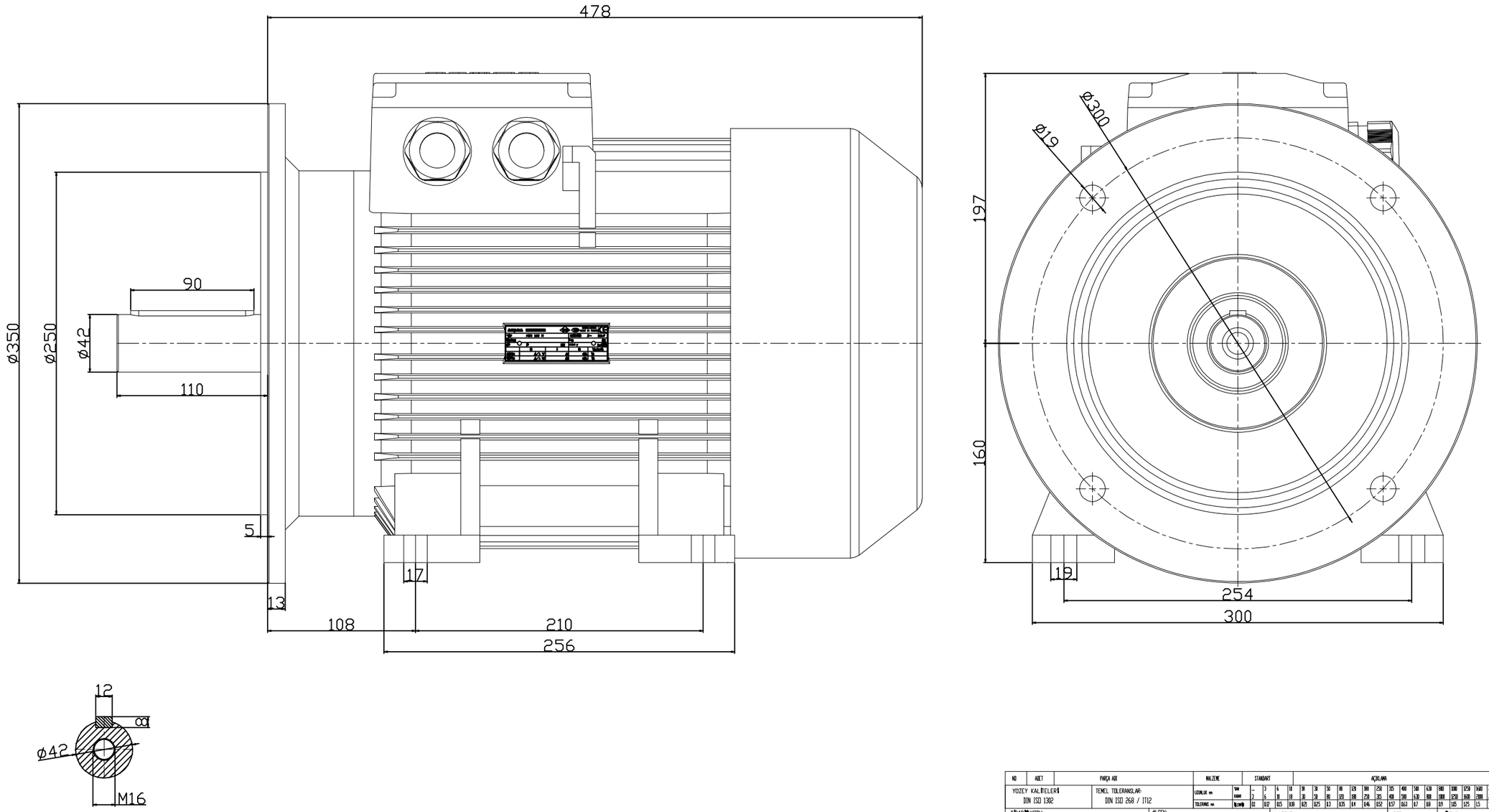

NO	ADET	PARÇA ADI	MALZEME	STANDART	AÇIKLAMA

YÜZEY KALİTELERİ: DIN ISO 1302

TEMEL TOLERANSLAR: DIN ISO 268 / IT12

UZUNLUK mm	SAN	_	3	6	10	18	30	50	80	120	180	250	315	400	500	630	800	1000	1250	1600	2000	2500
	KADAR	3	6	10	18	30	50	80	120	180	250	315	400	500	630	800	1000	1250	1600	2000	2500	3150
TOLERANS mm	İŞLENEN	0.1	0.12	0.15	0.18	0.21	0.25	0.3	0.35	0.4	0.46	0.52	0.57	0.63	0.7	0.8	0.9	1.05	1.25	1.5	1.75	2.1

SİPARİŞ KODU:

ÖLÇEK: 1:1

MALZEME:

ADET: 1

AĞIRLIK: ...KG

	TARİH	İSİM	İMZA
2015			
ÇİZEN	22.01	H.MERİÇ	
KONTROL			
ONAY	22.01	A.ÇAKIR	
BÖLÜM:	TEKNİK BÜRO		

PARÇA ADI: 160 M B35 Motor resmi

CAD

KULL. YER:

ABANA

PARÇA NO: ------

BULUNDUĞU YER: BULLYER1 TAL. İM. BULLYER2

A2

SAYFA 1-1

REVİZYON NO: 0

NİŞRET	DEĞİŞİKLİKLER	TARİH	İSİM