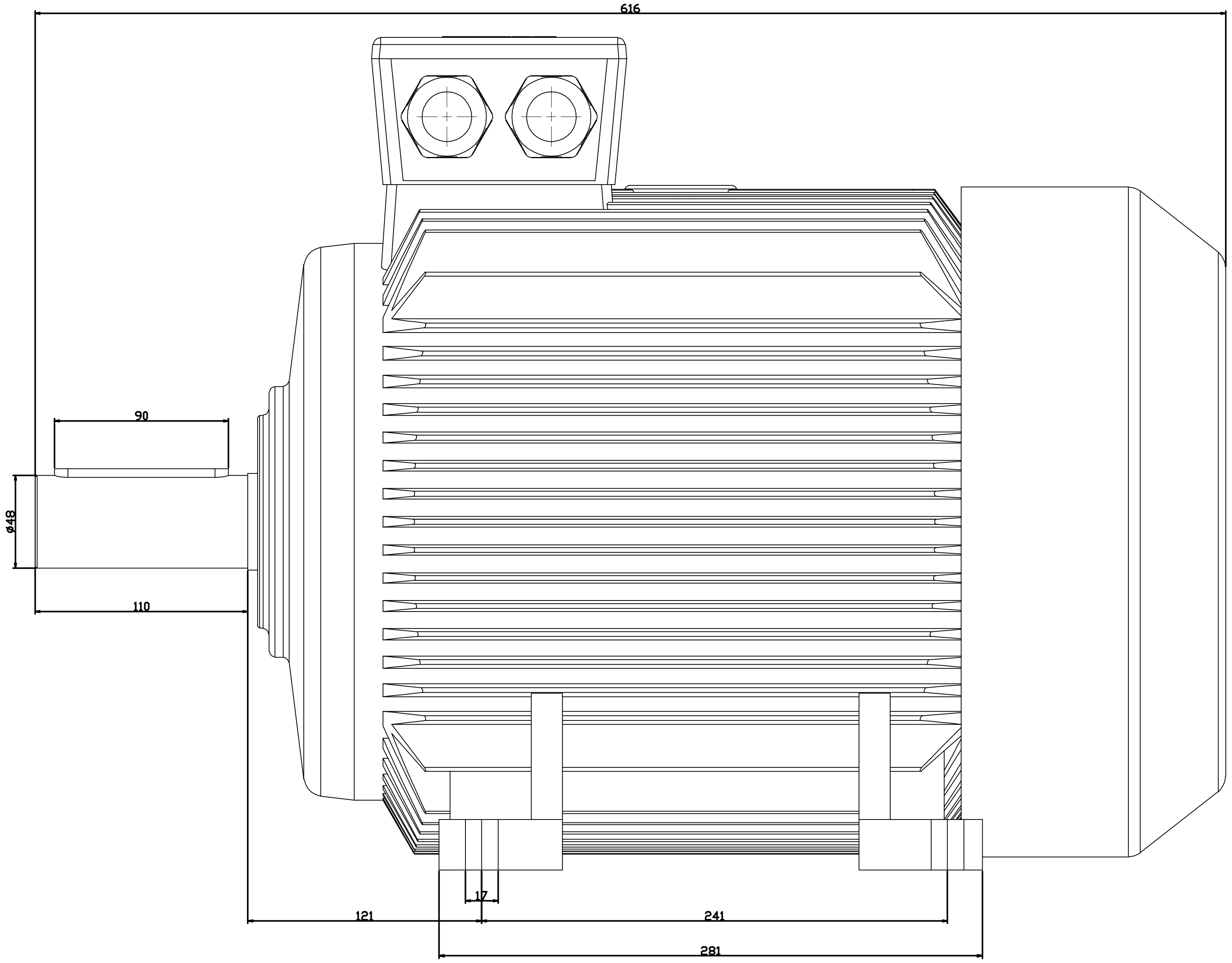

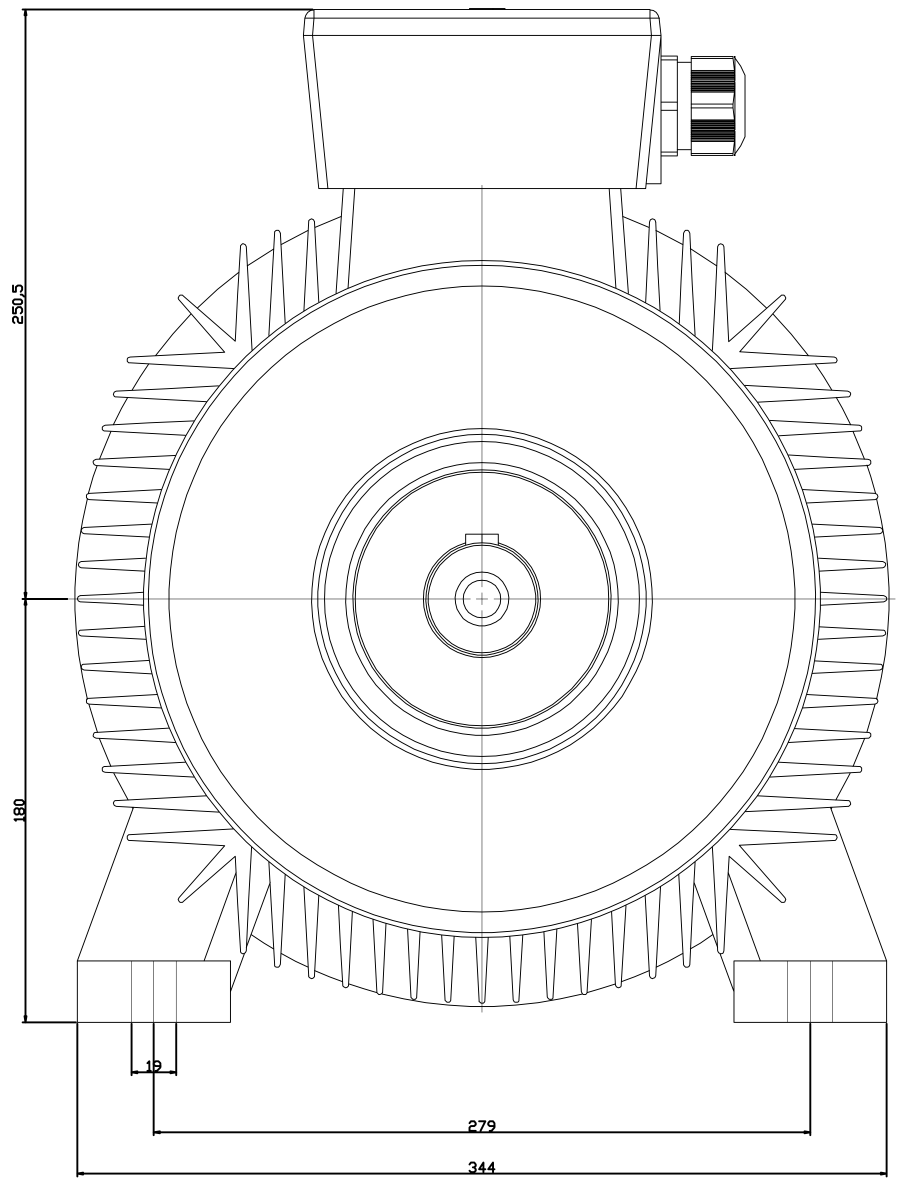

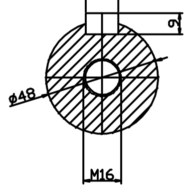

NO	ADET	PARÇA ADI	MALZEME	STANDART	AÇIKLAMA

YÜZEY KALİTELERİ DIN ISO 1302	TEMEL TOLERANSLAR: DIN ISO 268 / IT12

UZUNLUK mm	'DAN	...	3	6	10	18	30	50	80	120	180	250	315	400	500	630	800	1000	1250	1600	2000	2500
	KADAR	3	6	10	18	30	50	80	120	180	250	315	400	500	630	800	1000	1250	1600	2000	2500	3150
TOLERANS mm		0.1	0.12	0.15	0.18	0.21	0.25	0.3	0.35	0.4	0.46	0.52	0.57	0.63	0.7	0.8	0.9	1.05	1.25	1.5	1.75	2.1

SİPARİŞ KODU:			
İŞARET	DEĞİŞİKLİKLER	TARİH	İSİM

ÖLÇEK: 1:1			
2015	TARİH	İSİM	İMZA
ÇİZEN	22.01	H.MERİÇ	
KONTROL			
ONAY	22.01	A.ÇAKIR	
BÖLÜM:	TEKNİK BÜRO		

MALZEME:	ADET: 1	AĞIRLIK: ...KG
PARÇA ADI: 180 M B3 Motor resmi		CAD
KULL. YER:		
PARÇA NO: ------	BULUNDUĞU YER: BULLYER1 TAL. IM. BULLYER2	A2 SAYFA 1-1
REVİZYON NO.: 0		

ABANA