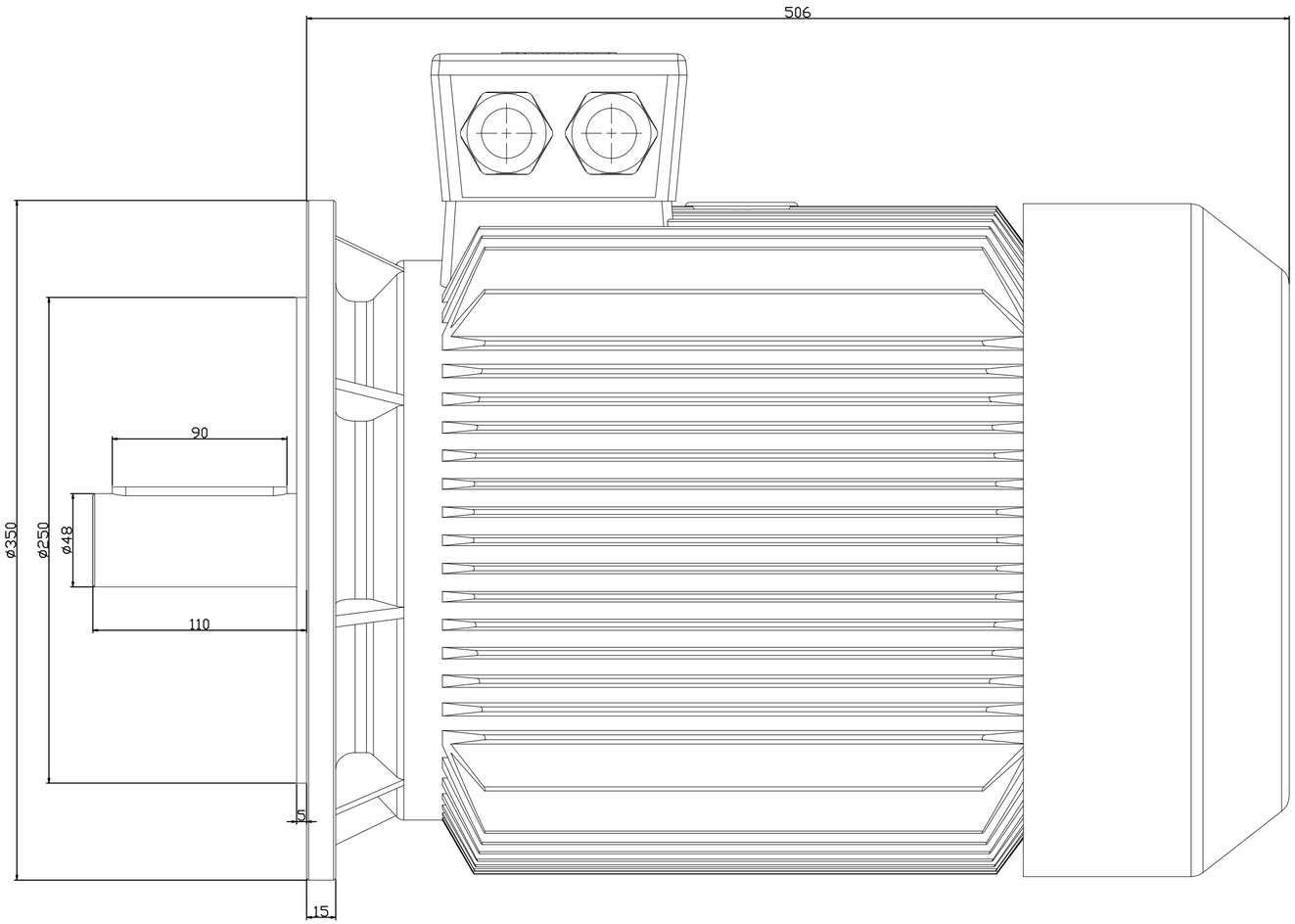

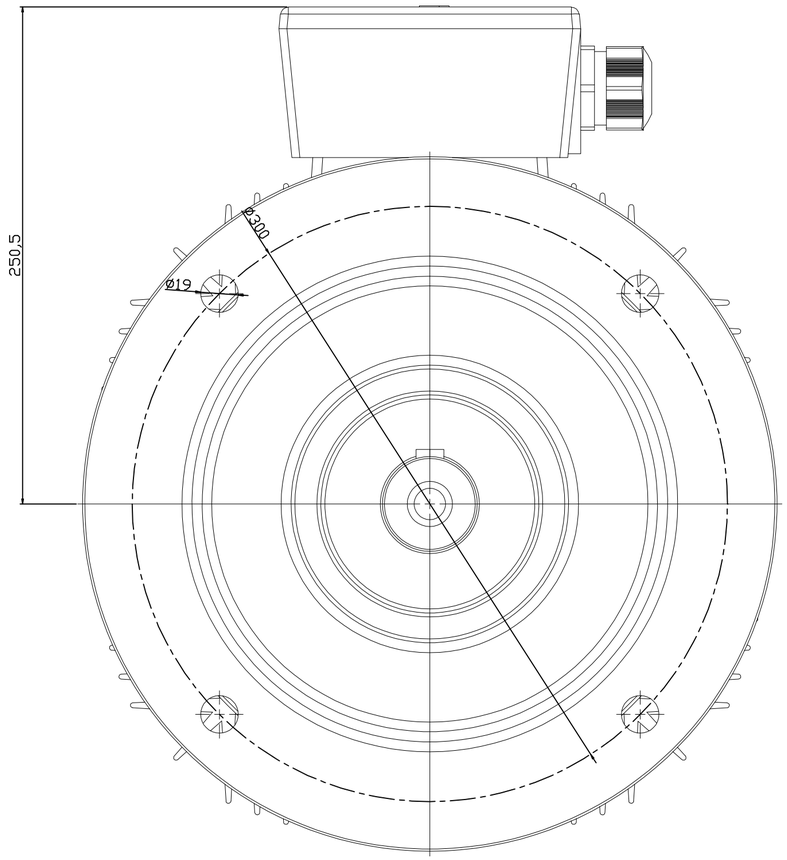

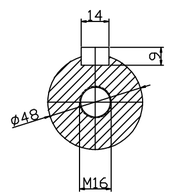

NO	ADET	PARÇA ADI	MALZEME	STANDART	AÇIKLAMA

YÜZEY KALİTELERİ: DIN ISO 1302

TEMEL TOLERANSLAR: DIN ISO 268 / IT12

UZUNLUK mm	SINIR	–	3	6	10	18	30	50	80	120	180	250	315	400	500	630	800	1000	1250	1600	2000	2500
	KADAR	3	6	10	18	30	50	80	120	180	250	315	400	500	630	800	1000	1250	1600	2000	2500	3150
TOLERANS mm	İŞLEMİŞ	0.1	0.12	0.15	0.18	0.21	0.25	0.3	0.35	0.4	0.46	0.52	0.57	0.63	0.7	0.8	0.9	1.05	1.25	1.5	1.75	2.1

SİPARİŞ KODU:

ÖLÇEK: 1:1

MALZEME:

ADET: 1

AĞIRLIK: ..KG

2015	TARİH	İSİM	İMZA
ÇİZEN	22.01	H.MERİÇ	
KONTROL			
ONAY	22.01	A.ÇAKIR	
BÖLÜM:	TEKNİK BÜRO		

PARÇA ADI: 180 M B5 Motor resmi

CAD

KULL. YER:

ABANA

PARÇA NO: ------

BULUNDUĞU YER: A2

BULLYER1: TAL. IM.

BULLYER2:

SAYFA 1-1

REVİZYON NO: 0

İŞARET | DEĞİŞİKLİKLER | TARİH | İSİM

BU RESİMİ BİSTON MALZEME ANONİM ŞİRKİNİN YAZILI İZİN ALMADAN KULLANILMAZ VE ÇOĞALTILMAZ