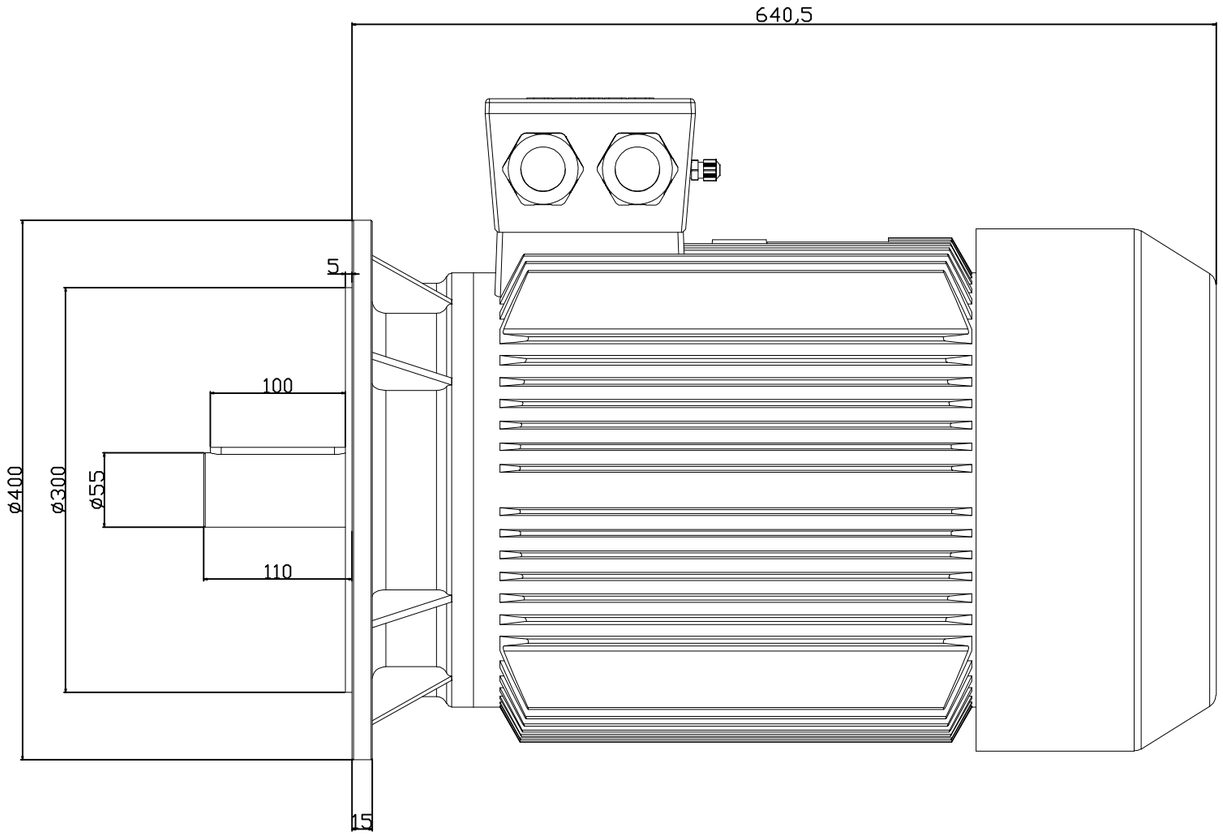

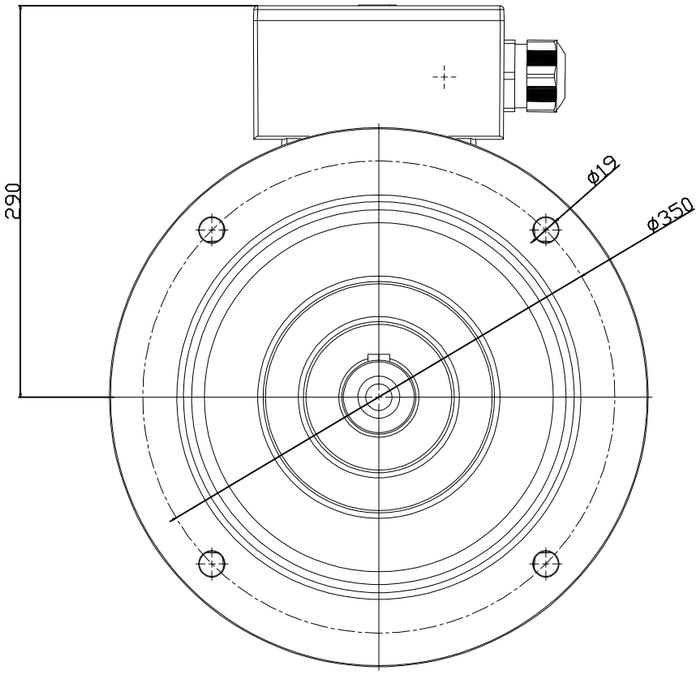

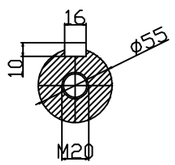

NO	ADET	PARÇA ADI	MALZEME	STANDART	AÇIKLAMA

YÜZEY KALİTELERİ: DIN ISO 1302

TEMEL TOLERANSLAR: DIN ISO 2768 / 1132

SİNAR/İNCİSİ:

BLÇEK: 1:1

MALZEME:

ADET: 1

ABİRLİK: JS

2015			
ÇİZEN	23.01	F.HORUZ	
KONTROL			
ONAY	23.01	A.ÇAKIR	
DOLON:			

200L B5 Motor mont. resmi

CAD

KULL. YER:

PARÇA NO:

REVİZYON NO: 1

ABANA

ÜRÜNÜ: DEĞİŞİKLİK: TARİH: İLİK