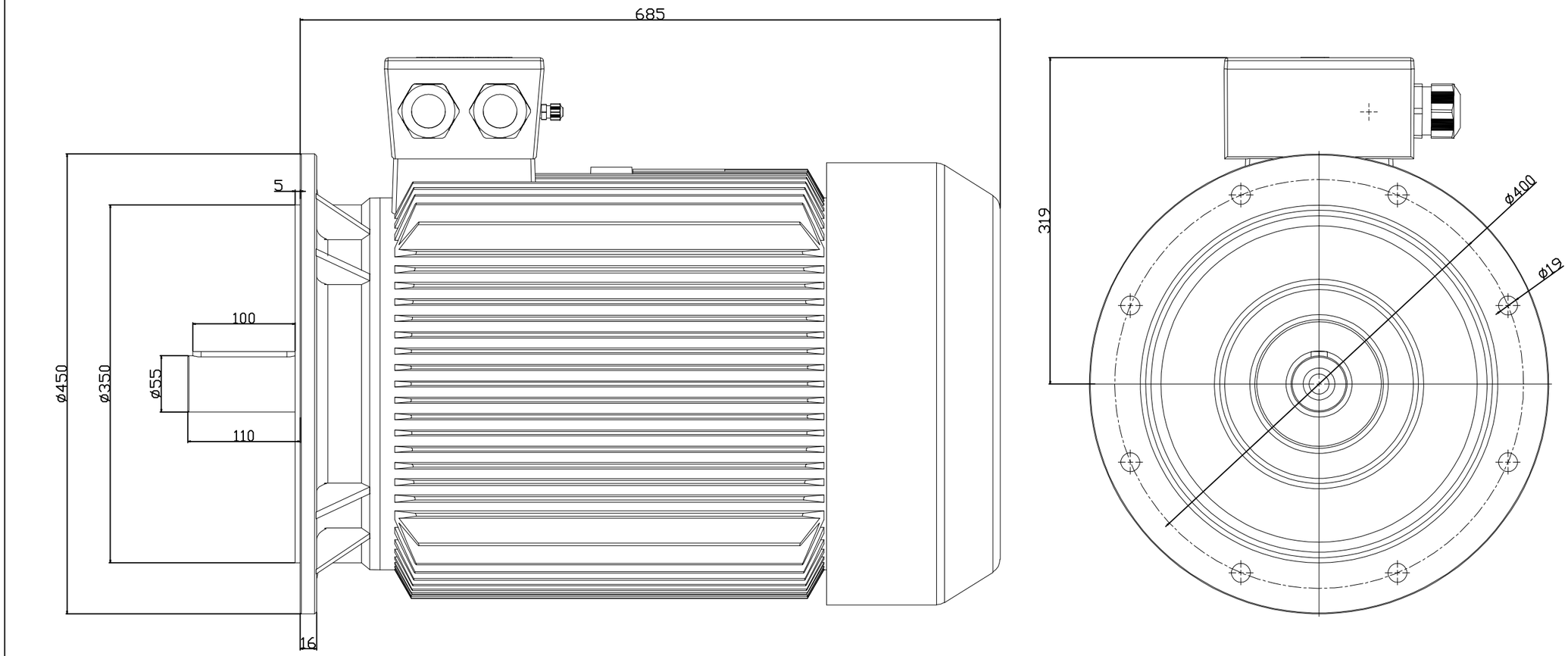

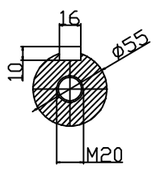

NO	ADET	PARÇA ADI	MALZEME	STANDART	AÇIKLAMA

YÜZEY KALİTELERİ: DIN ISO 1302

TEMEL TOLERANSLAR: DIN ISO 2768 / 1132

SİPARİŞ KOD:

ÖLÇEK: 1:1

MALZEME:

ADET: 1

AĞIRLIK: 1,6

2015		
ÇİZEN	26.01	F.HORUZ
KONTROL		
ONAY	26.01	A.ÇAKIR
DOLON		

225SM-2 B5 Motor mont. resmi

CAD

KULL. YER:

PARÇA NO:

REVİZYON NO: 1

ABANA

DİKKET	DEĞİŞİKLİKLER	TARİH	İSİM