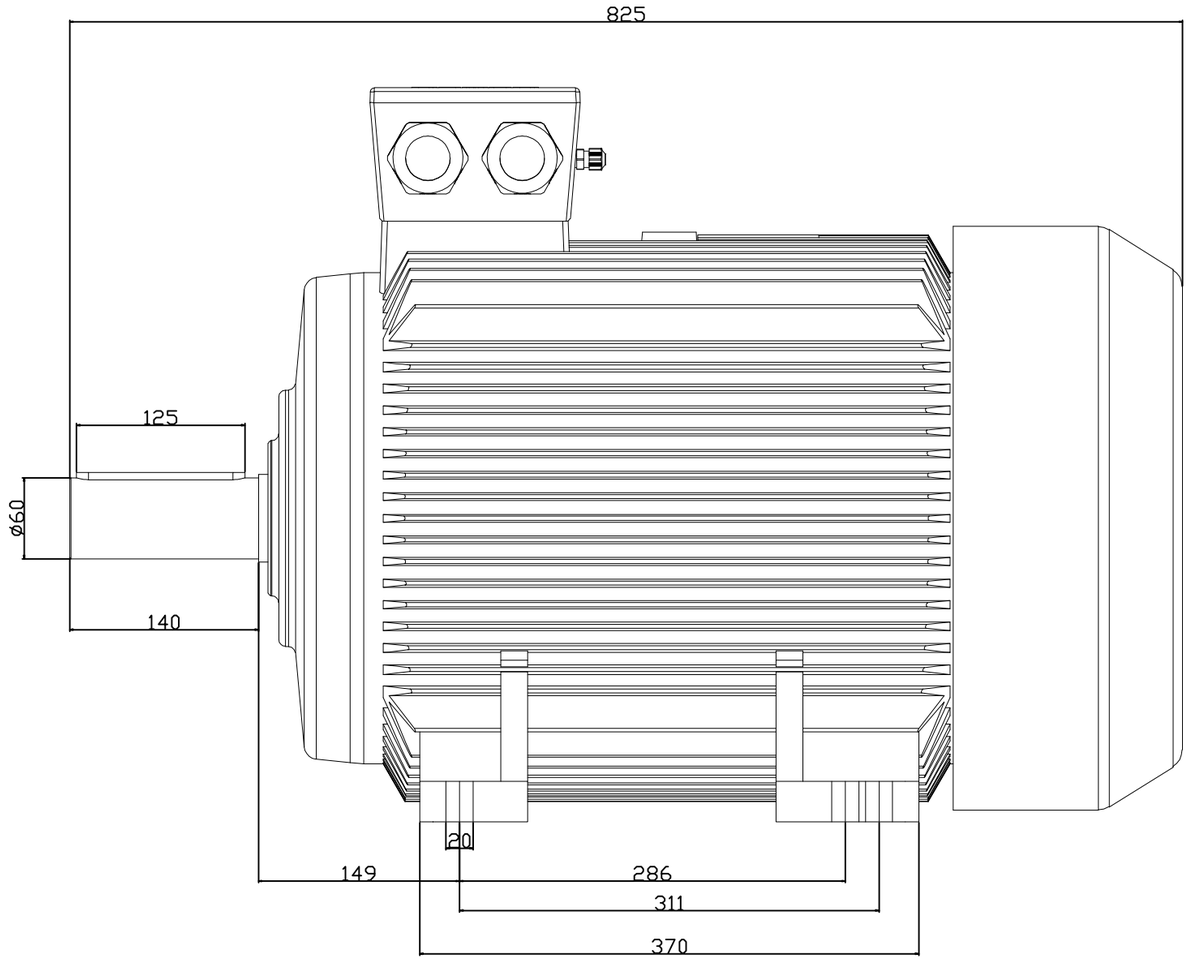

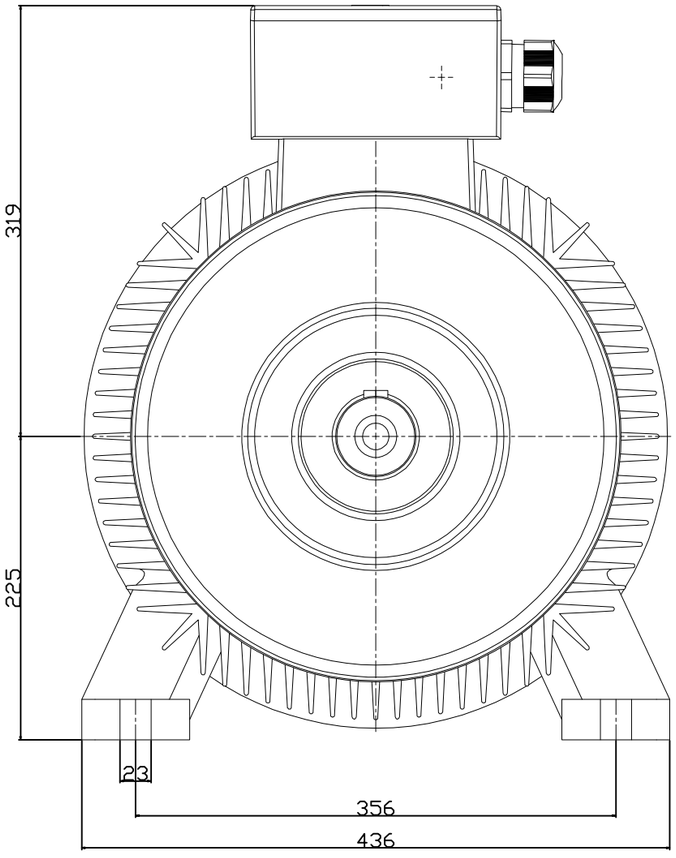

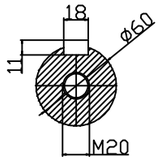

NO	ADET	PARÇA ADI	MALZEME	STANDART	AÇIKLAMA

YÜZEY KALİTELERİ: DIN ISO 1302

TEMEL TOLERANSLAR: DIN ISO 2768 / 1132

SİPARİŞ NO:

ÖLÇEK: 1:1

MALZEME:

ADET: 1

ABİRLİK: JS

2015		
ÇİZEN	26.01	F.HORUZ
KONTROL		
ONAY	26.01	A.ÇAKIR

225SM-4,6 B3 Motor mont. resmi

CAD

KULL. YER:

PARÇA NO:

REVİZYON NO: 1

ABANA

DİKKET | DEĞİŞİKLİKLER | TARİH | İSİM