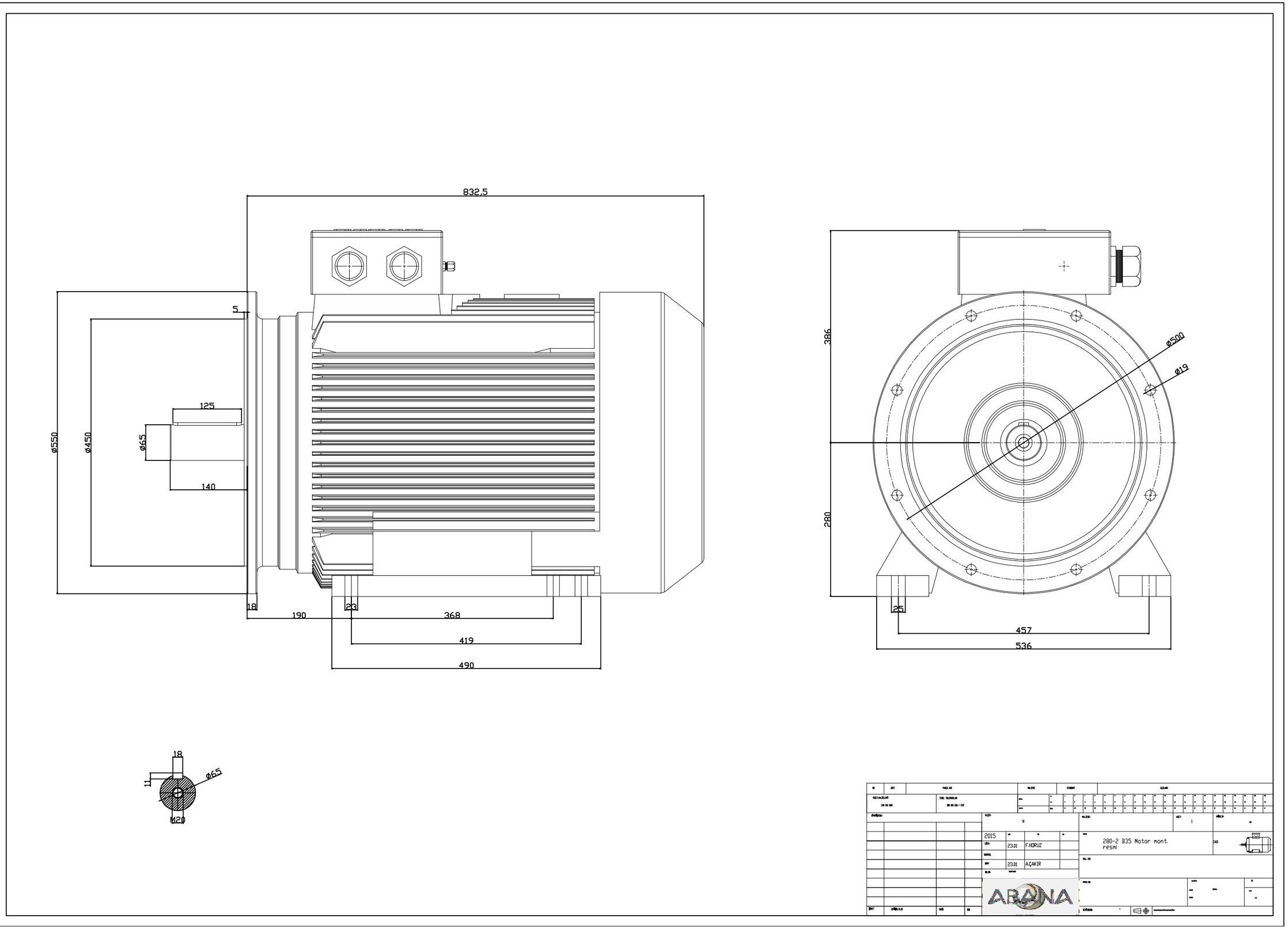
832,5
5
125
ø550
ø450
ø65
140
18
190
23
368
419
490
386
280
ø500
ø19
25
457
536
18
11
ø65
M20
2015
23.01
F.HORUZ
23.01
A.ÇAKIR
280-2 B35 Motor mont.
resmi
ABANA