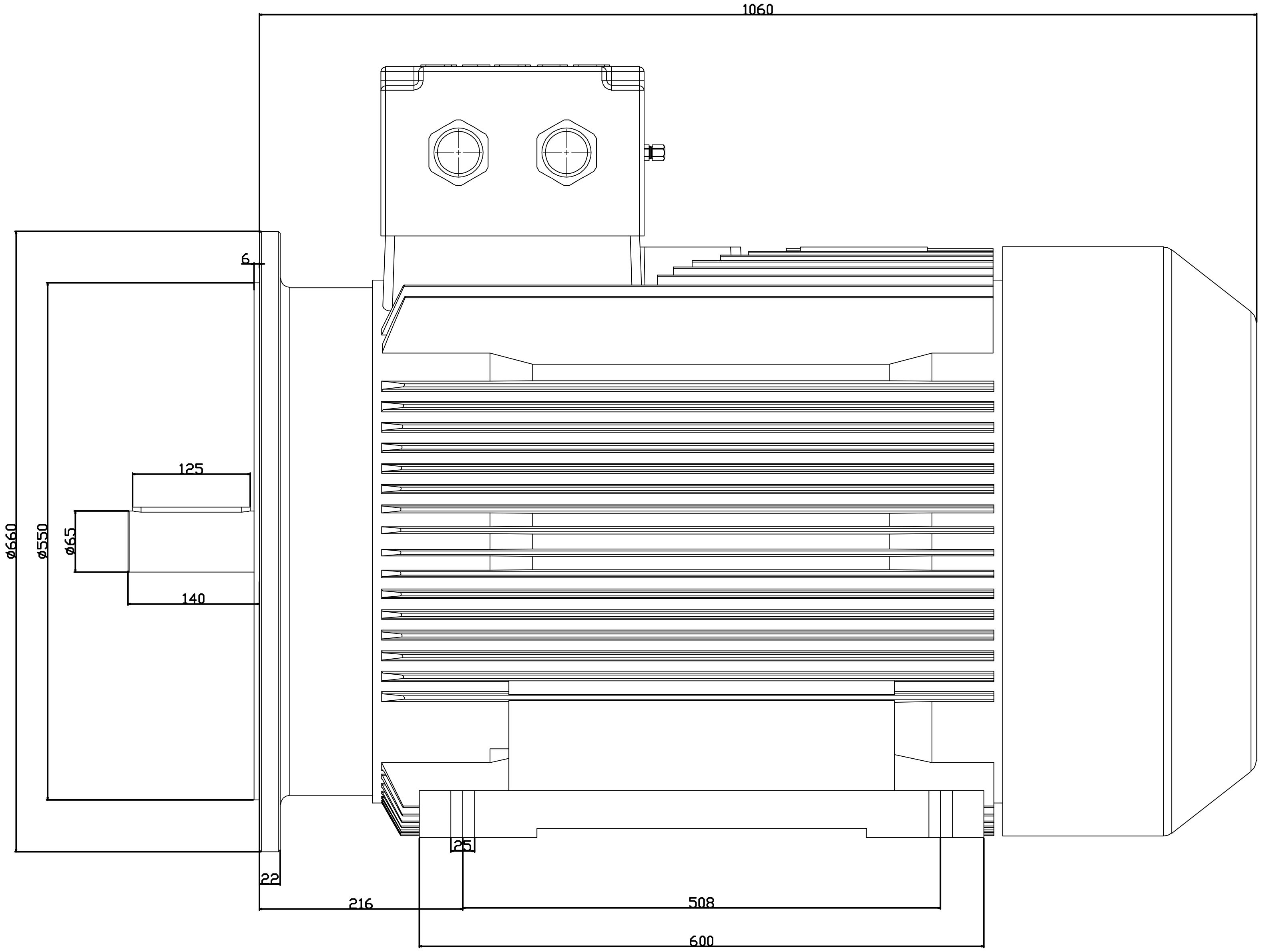

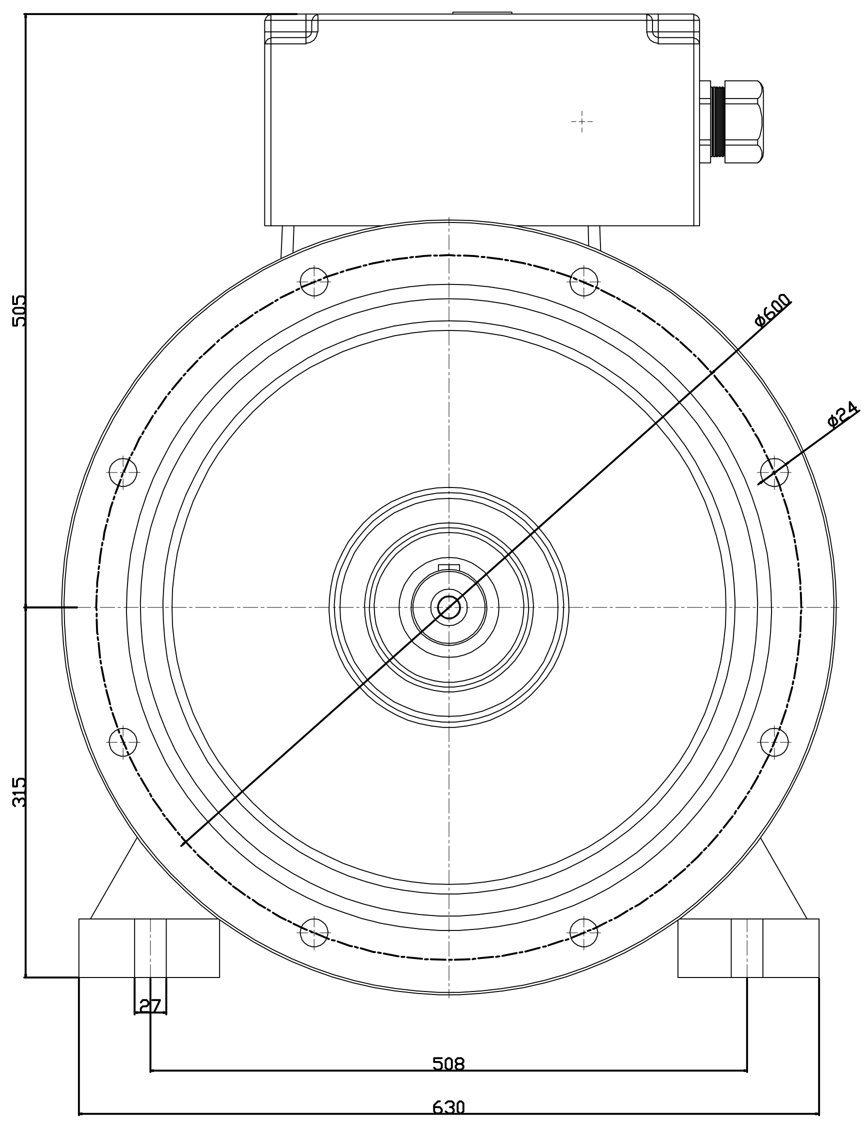

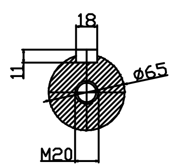

NO	ADET	PARÇA ADI	MALZEME	STANDART	AÇIKLAMA
YÜZEY KALİTELERİ DIN ISO 1302		TEMEL TOLERANSLAR: DIN ISO 268 / IT12			

ÖLÇEK: 1:1	MALZEME:	ADET: 1
2015	PARÇA ADI: 315L-2 B35 Motor mont resmi	AĞIRLIK:
ÇİZEN 23.01 F.HORUZ		CAD
KONTROL	KULL. YER	
ONAY 23.01 A.ÇAKIR		
BÖLÜM: TEKNİK BÜRO	PARÇA NO	
ABANA	REVİZYON NO.	

İŞARET	DEĞİŞİKLİKLER	TARİH	İSİM